MOBILIARIO - ESTUDIO

VISTA EN PLANTA
Escala 1/25

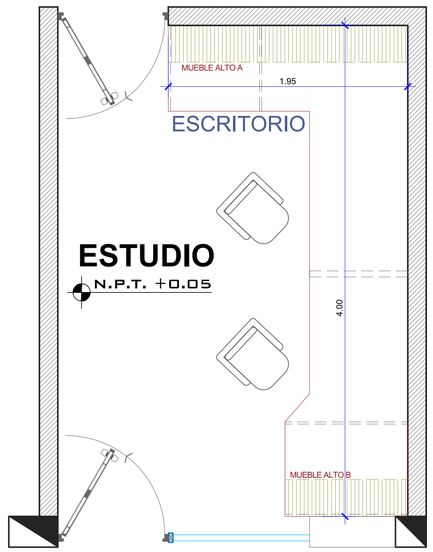

A

ESCRITORIO

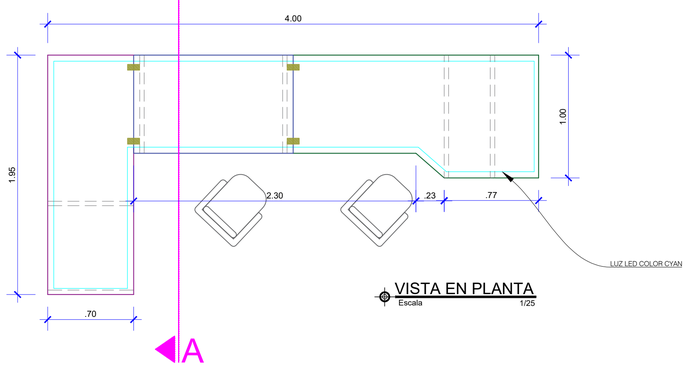

VISTA EN PLANTA
Escala 1/25

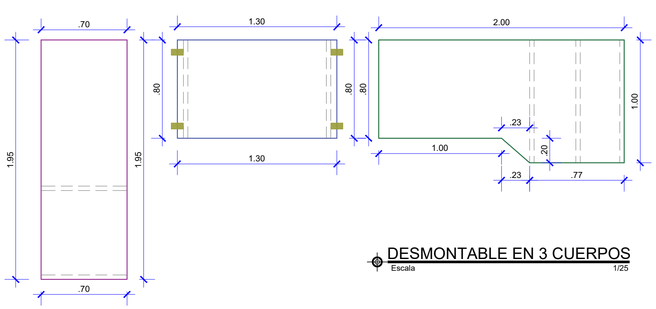

DESMONTABLE EN 3 CUERPOS
Escala 1/25

MUEBLE ALTO A

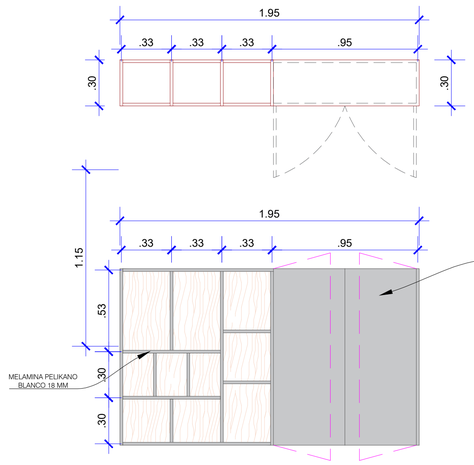

MUEBLE ALTO B

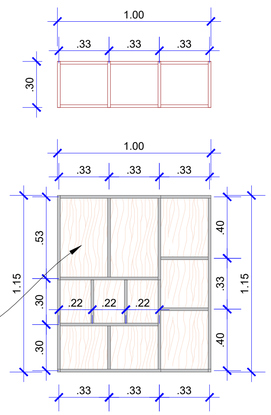

MELAMINA
PELIKANO NACAR



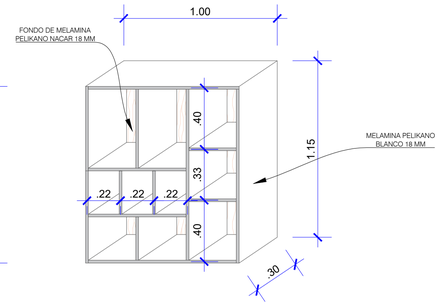

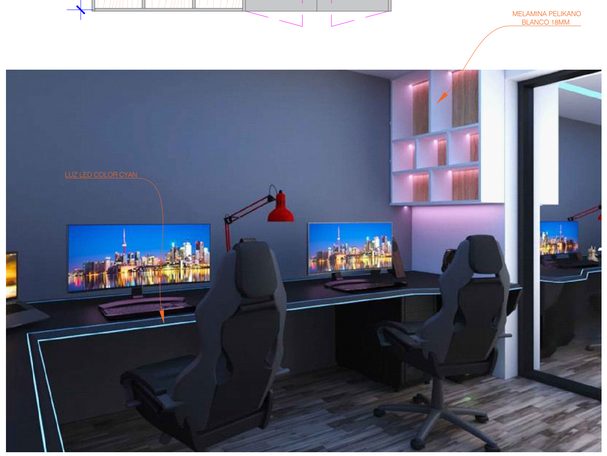

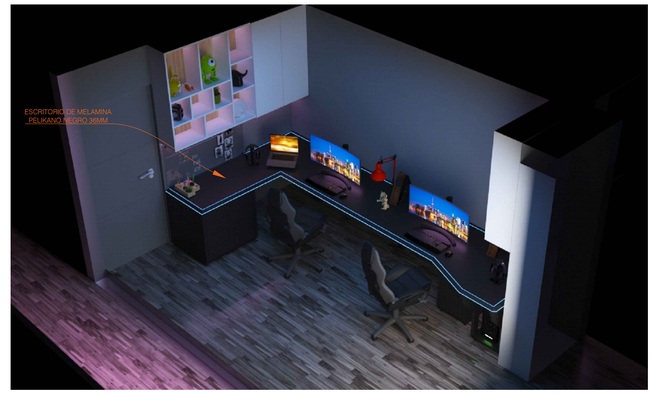

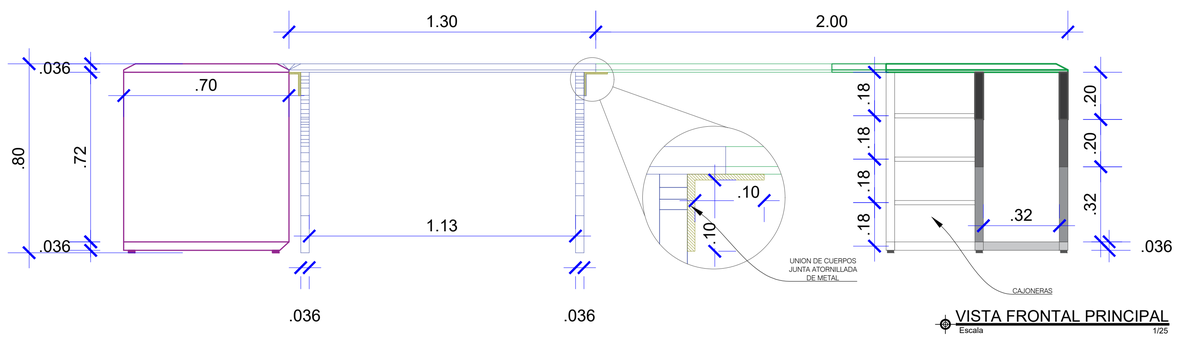

VISTA FRONTAL PRINCIPAL
Escala 1/25

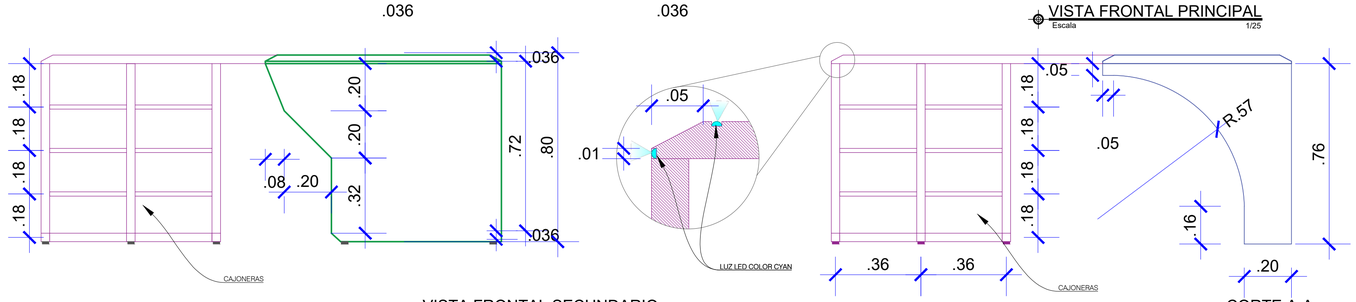

VISTA FRONTAL SECUNDARIO
Escala 1/25

CORTE A-A
Escala 1/25

proyecto :			lamina nro.
propietario :			
plano: DETALLES ARQUITECTURA	dibujo	escala INDICADA	fecha